第22回全日本ユース(U－15)フットサル大会　山形県大会　決勝ラウンド

【決勝トーナメント組合わせ及び競技日程】
※組み合わせは、抽選にて決定する。

平成28年　3月　6日(日)
南陽市民体育館

優勝：ながいユナイテッドFC

準優勝:アルバ米沢

第3位：malva山形fc

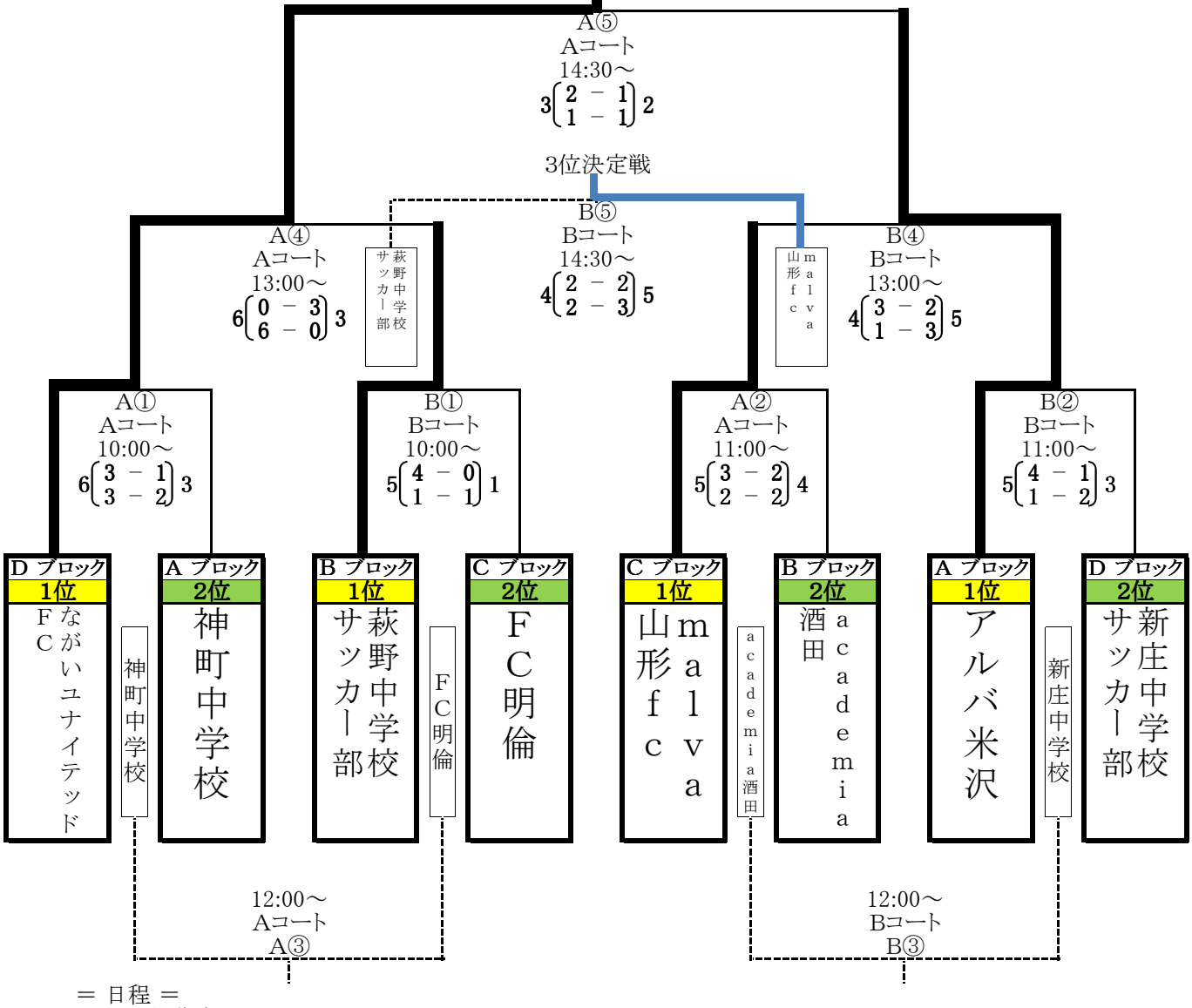

＝ 日程 ＝

8:30　役員集合
9:00　監督会議
10:00　競技開始
15:20　表彰式(上位4チームは必ず出席)
15:30　後片付け(上位4チームもご協力下さい)

3月6日		Aコート(ステージ側)					Bコート(出入り口側)				
No.	開始時間	チーム名		対戦		チーム名	審判オフィシャル	チーム名		対戦		チーム名	審判オフィシャル
1	10:00	ながいユナイテッドFC	3	A①	1	神町中学校	主審のみ:YFA A②両チーム	萩野中学校サッカー部	4	B①	0	FC明倫	主審のみ:YFA B②両チーム
			3		2				1		1		
2	11:00	malva山形fc	3	A②	2	academia酒田	主審のみ:YFA A①両チーム	アルバ米沢	4	B②	1	新庄中学校サッカー部	主審のみ:YFA B①両チーム
			2		2				1		2		
3	12:00	神町中学校		A③		FC明倫	当該チーム	academia酒田		B③		新庄中学校サッカー部	当該チーム
4	13:00	ながいユナイテッドFC	0	A④	3	萩野中学校サッカー部	審判:YFA A③両チーム	malva山形fc	3	B④	2	アルバ米沢	審判:YFA B③両チーム
			6		0				1		3		
5	14:30	ながいユナイテッドFC	2	A⑤	1	アルバ米沢	審判:YFA A③両チーム	萩野中学校サッカー部	2	B⑤	2	malva山形fc	審判:YFA B③両チーム
			1		1				2		3		

4，5のMCMは、12時から実施する。MCM会場は全て南陽市民体育館1F研修室で実施。
※審判については、1，2は主審のみYFA派遣、それ以外は全て指定チームで担当する。3については全て試合当該チームにて 実施。4，5についての、主審、第2審判はYFA派遣とする。
※第3審判、タイムキーパー、オフィシャルについては、全てチーム帯同制とする。